RoHs Compliant

版本	日期	说　明	ECN NO.	NAME
A	12.06.13	原始版本		CHQ
B	12.07.25	1. 电子线加长10mm 2. 增加成型SR图　变更标识为→ △2	KECN1207010	ZWP

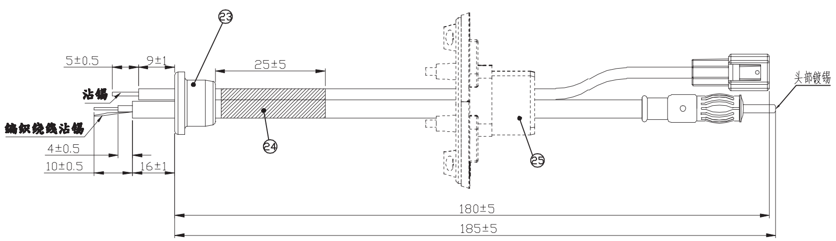

23
24
25
5±0.5
9±1
25±5
沾锡
编织绕线沾锡
4±0.5
10±0.5
16±1
头部镀锡
180±5
185±5

△2 线束组合详细图

	NO.	PART NO.	PART NAME.	MATERIAL	FINISH	QTY
△2	26	GNY700KC232A-003		ASS'Y		1
△2	25	G2910-3260048	锌底座	鋅合金		1
△2	24	GHS-BD050	热缩套管	OD5.0mm(長30mm)	黑色	1
△2	23	GPVC-B35PC02	SR	PVC		1
	21	G2910-3320188	标识	PET		1
	20	GR1007-22AB02	电 线	22A WG(長:30mm)		1
	19	G2910-3560018	十字平头螺丝（自攻）	Q235		2
	18	GNY700KC232A-002	PCBA	ASS'Y		1
	17	G2910-3040060	O型垫圈	硅膠		1
	16	G2910-3050005	C型环	PA66		1
	15	G2910-3550012	M14螺母	Q235		1
	14	G2910-3260051	止型滑司	SPCC		1
	13	G2910-3060027	护套帽	TPE		1
	12	G2910-3480158	胶棒	POM(長：190mm)		1
	11	G2910-3240017	弹簧	琴钢		1
	10	G2910-3060044	护套	TPE		1
	9	G2910-3180052	M5连接件	1215钢		1
	8	G2910-3260023	半圆螺比头	锌合金		1
	7	G2910-3480069	C型卡槽	POM		1
	6	G2910-3040047	O RING	硅膠		1
	5	G2910-3260024	转轴座	锌合金		1
	4	G2910-3480066	盲塞	PA66+GF15%		1
△2	3	GNY700KC232A-001		ASS'Y		1
	2	G2910-3040043	防水座垫	EPDM		1
	1	G2910-3480068	上盖	PA66+GF15%		1

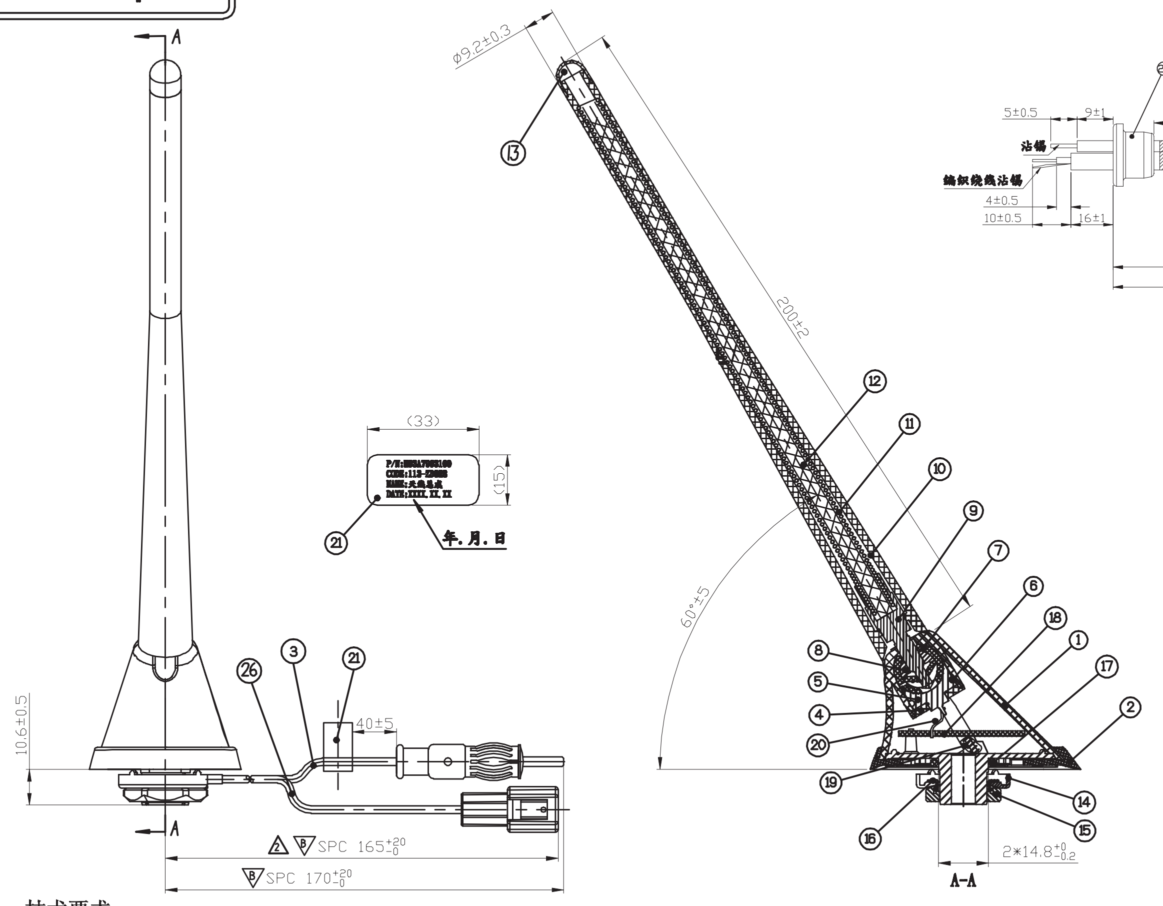

A
A
10.6±0.5
26
3
21
40±5
△2 ▽B SPC 165 +20/0
▽B SPC 170 +20/0
(33)
(15)
P/N:
CODE:
NAME:
DATE:XXXX.XX.XX
21
年.月.日
ø9.2±0.3
13
200±2
60°±5
12
11
10
9
7
6
18
1
17
2
8
5
4
20
19
14
15
16
2*14.8 +0/-0.2
A-A

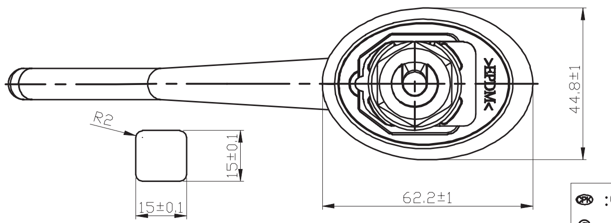

44.8±1
62.2±1
R2
15±0.1
15±0.1

安装孔尺寸

技术要求

▽B 1. 电器特性：A. 天线杆谐振频率：98±3MHz VSWR<3

B. 放大器增益：

AM：0dB～8dB（520～1650KHz）

FM：2dB～10dB（87～108MHz）

C. 30m≤電流≤60mA

D. 工作電壓：DC9V-16V

F. 额定电压：DC12V

▽C 2. 外观：无缺料，毛边，刮伤，破裂等不良现象

▽B 3. 储存温度：-40℃～90℃，工作温度：-40℃～85℃

▽B 4. 天线插头与电缆间的拉脱力大于90N，端子与电缆线间的接脱力大于90N

▽B 5. 固定螺母的安装力为7±1N.m

6. 標有 SPC 的尺寸需做過程能力分析

CPK :Critical Dim @ :Major	WIESON TECHNOLOGIES CO., LTD		PART NAME:
			PART NO.: Z-GY700KC232A-001
GENERAL TOLERANCE 0–20 ±0.15 20–30 ±0.2 30–70 ±0.3 ANGULAR ±0.2°	DRAWN BY		DRAWING NO. GY700KC232AZ-001
	CHECKED BY		DRAWING SIZE NONE A4
	APPROVED BY		UNIT mm
	SORTING NO.	WSK	PAGE 1 OF 1

[此表单保存年限为：15+1年]

[表格编号 : 044035　版本 : 第四版]